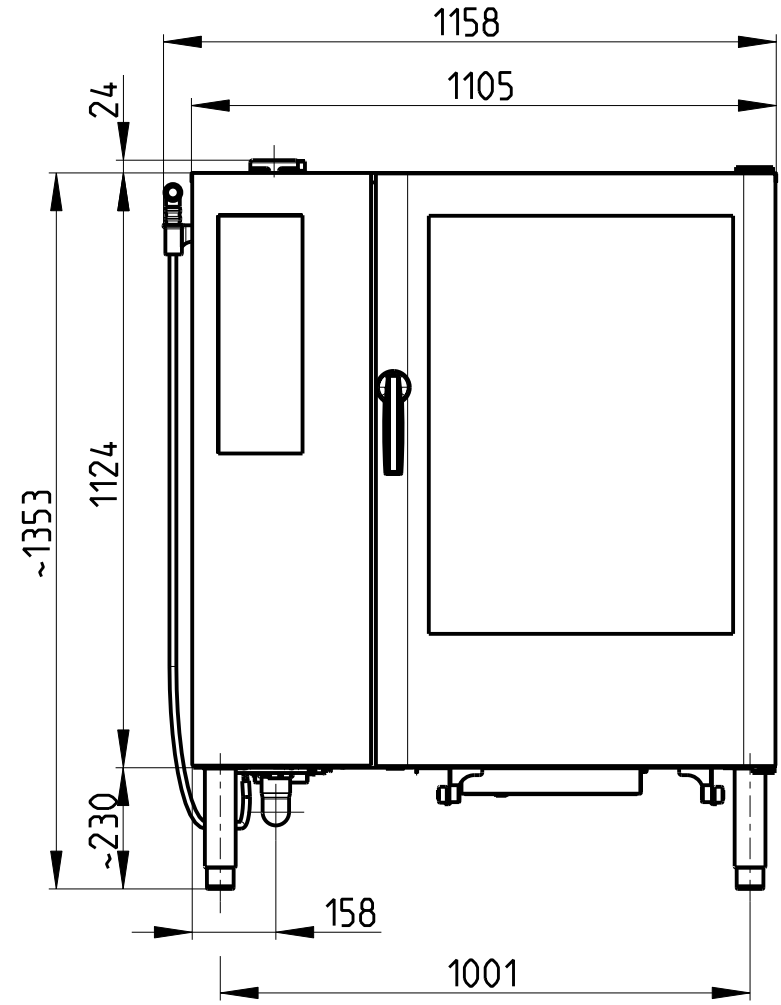
1158
1105
24
~1353
1124
~230
158
1001

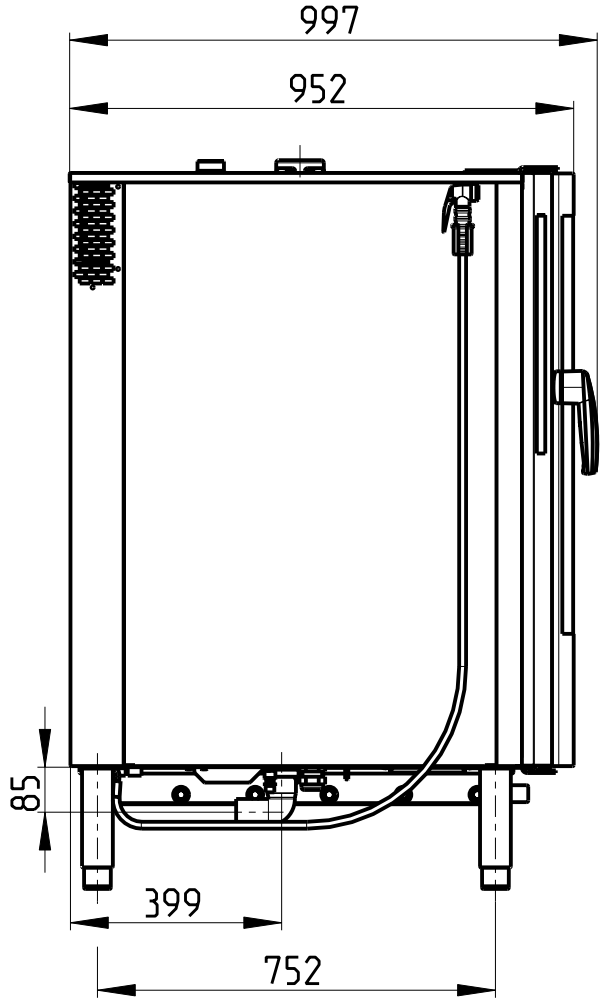
997
952
85
399
752

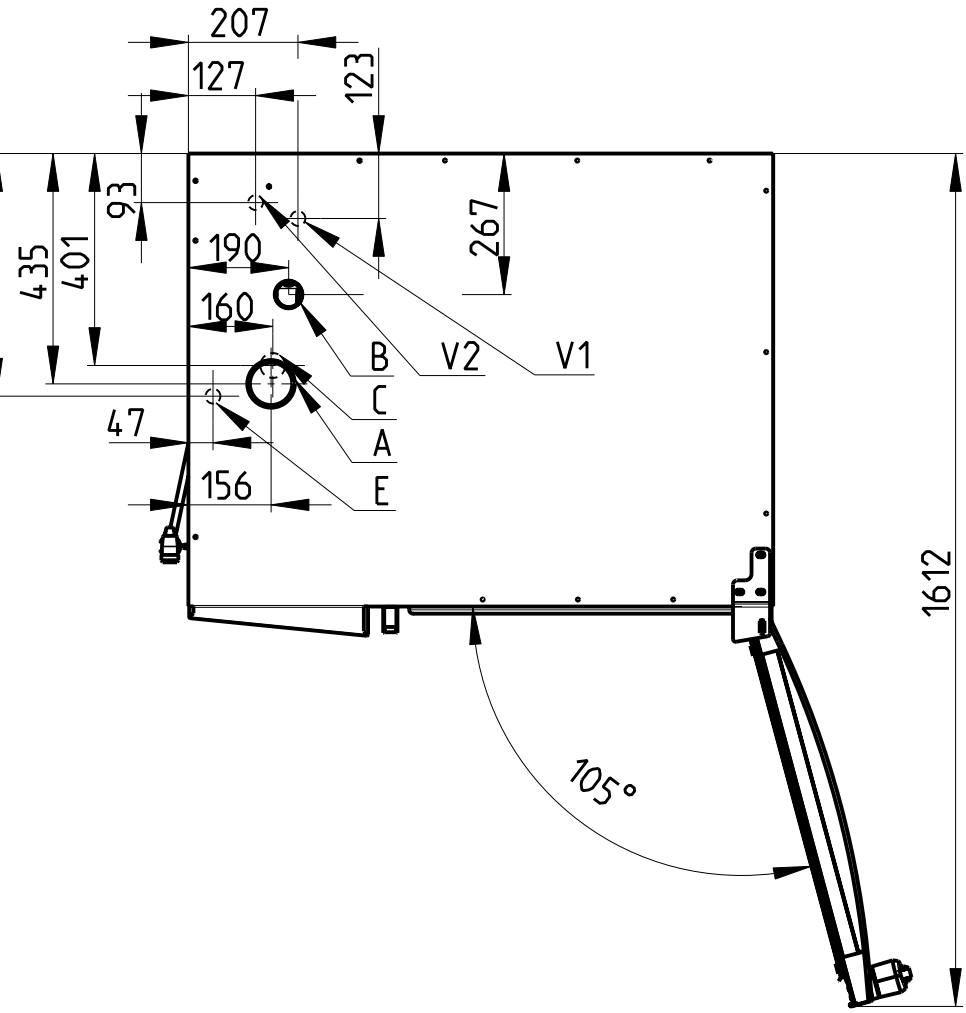
207
127
123
93
435
401
190
160
267
B
V2
V1
C
A
E
47
156
1612
105°